СПбПУ остается ключевым игроком в Программе приграничного сотрудничества «Россия-Юго-Восточная Финляндия»

В ходе заседания Совместного мониторингового комитета Программы «ENI CBC 2014-2020 Программа приграничного сотрудничества Россия – Юго-Восточная Финляндия» были отобраны 10 проектных предложений, которые получат финансирование. Всего была представлена 51 заявка, пять из которых направил Политехнический университет. Проекты СПбПУ – это результат работы мультидисциплинарных научных коллективов в различных направлениях (от бизнес-процессов и управления до технологий строительства, зеленой энергетики и др.).

Участие СПбПУ во втором отборочном туре уже стало победой для университета, поскольку по общеевропейской статистике успешным результатом является одобрение одного проекта из каждых поданных пяти заявок. В случае же этого конкурса Политех даже перевыполнил «норму» успеха – европейская комиссия поддержала сразу два наших проекта!

«Наши научные коллективы в коллаборации с зарубежными партнерами демонстрируют сплоченную командную работу, из года в год расширяя свое присутствие в международном научном пространстве, – отмечает проректор по международной деятельности СПбПУ Д.Г. АРСЕНЬЕВ. – С каждым годом мы стремимся расширять сеть партнерских университетов, устанавливать новые контакты, накапливать опыт организации проектной деятельности и работы в международных консорциумах».

Одним из победителей стал проект Green ReMark, направленный на создание в регионе благоприятного инновационного климата (экосистемы), стимулирующего энергосбережение и внедрение «зеленых» технологий в сферу энергетики, ЖКХ, транспорта и других системообразующих отраслей. Он был подан от СПбПУ коллективом Высшей школы промышленного менеджмента и экономики (ВШПМиЭ). Со стороны Финляндии в проекте участвуют South-Eastern Finland University of Applied Sciences (XAMK) и компания развития региона Миккели Miksei Oy. Мероприятия проекта направлены как на решение задач, актуальных для Санкт-Петербурга в настоящее время, так и на подготовку к новым вызовам, которые появляются в связи с развитием новых технологий в сфере производства и потребления энергии во всем мире. Важно отметить, что в данном проекте СПбПУ будет играть роль лидирующего партнера, координатора всего международного консорциума, что подчеркивает уровень доверия и признания нашего университета со стороны европейской комиссии и программного комитета CBC.

Второй проект-победитель – SUSTECH «Легкие гибридные деревянные материалы для устойчивой технологии строительства» – был подан в консорциуме со стратегическим партнером СПбПУ – Лаппеенрантским технологическим университетом (ЛТУ) при участии индустриального партнера ЗАО «Научно-технический центр прикладных нанотехнологий». Целью проекта являются разработка и внедрение технологии инновационных

композитов на основе древесины, а также разработка проектов создания сооружений из гибридных полимерно-древесных композитов (ГПДК) для организации легкодоступной инфраструктуры и развития городских и сельских районов России и Финляндии.

В ходе реализации проекта научной группой Инженерно-строительного института совместно с индустриальным партнером будет проведена отладка и развитие технологии создания ГПДК. Уже достигнута договоренность с администрацией природного парка «Вепсский лес» в Ленинградской области об установке сооружений из ГПДК на его территории. Кроме того, в рамках проекта запланировано распространение научных знаний о технологии и ее применении в различных областях, ознакомление администраций других заповедников и парков приграничных территорий (России, Финляндии) с опытом использования конструкций, проведение семинаров со студентами и специалистами, для которых разработанные технологии представляют профессиональный интерес. Будут разработаны дизайны беседок, мостиков, малых архитектурных форм из ГПДК, которые, возможно, найдут свое применение в кампусах СПбПУ и ЛТУ. За развитием проекта можно будет следить на его веб-странице.

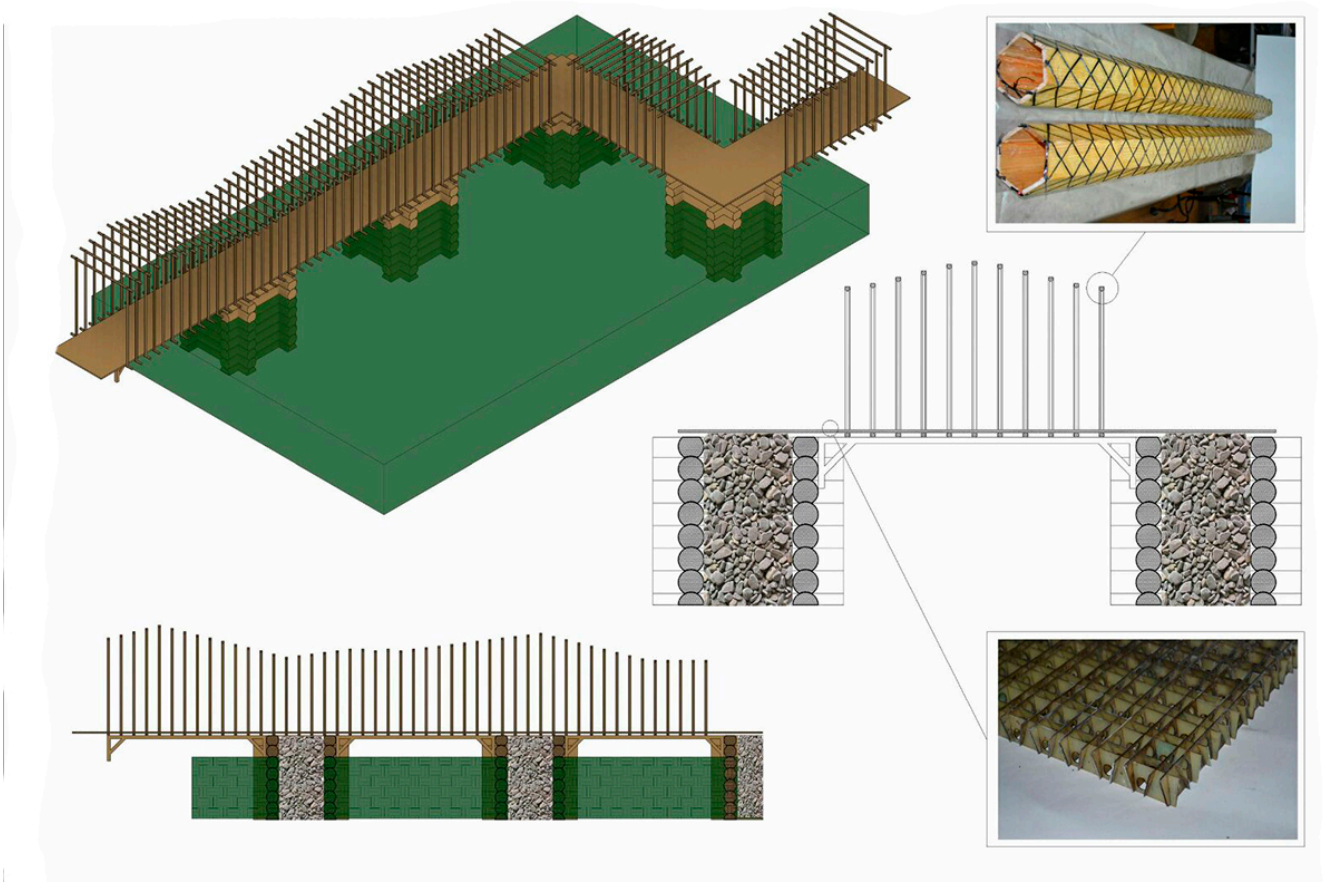

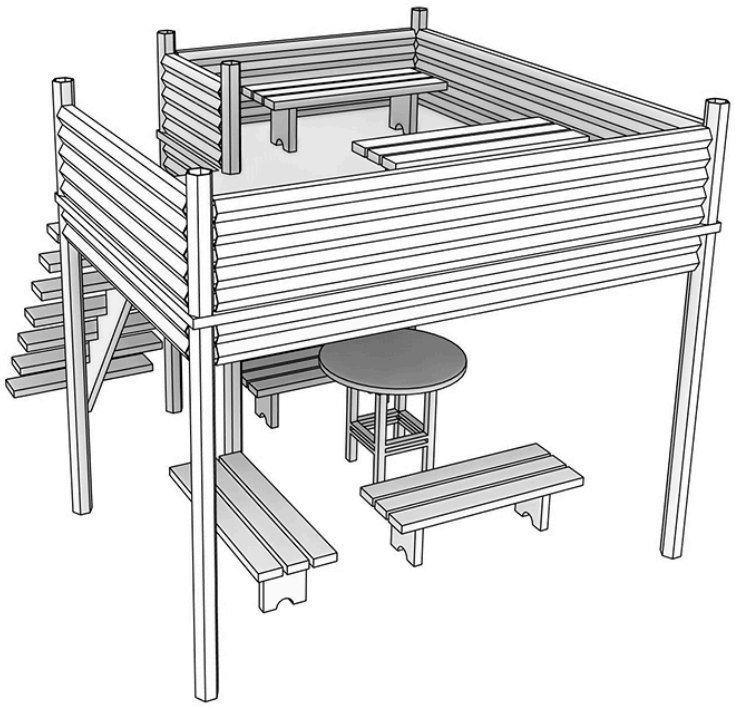

Победа заявок СПбПУ в конкурсе проектов неслучайна. Политех имеет большой опыт участия в различных программах приграничного сотрудничества, начиная с 90-х годов прошлого века, который подкреплен многолетними налаженными связями с партнерами из северных стран. В предыдущем цикле Программы South-East Finland-Russia ENPI CBC 2007-2013 Политех был одним из лидирующих участников, реализуя 5 проектов из 55.

В настоящий момент Политех наращивает свои возможности, ведь одобренные два проекта уже не первые в рамках действующей сейчас Программы приграничного сотрудничества 2014-2020. Еще один проект СПбПУ был одобрен к финансированию в рамках первого отборочного тура, состоявшегося весной 2017 года. Проект «Энергоэффективные системы на основе возобновляемых источников энергии для арктических условий (EFREA) » стартует с 2018 года и будет реализован в консорциуме с давними партнерами СПбПУ – Лаппеенрантским технологическим университетом и ЦНИИ конструкционных материалов «Прометей». Целью проекта являются исследования и распространение знаний в области производства возобновляемой энергии в Арктике, технологий сварки и конструкционных материалов для производства энергетических конструкций и установок, а также выработки руководящих принципов, рекомендаций и учебных материалов по внедрению легких энергонезависимых, надежных, экологически безопасных и рентабельных конструкций, способных работать в экстремальных температурах, встречающихся в Арктике и других

изолированных районах. Особенностью проекта является комплексный подход к решению поставленной задачи, для которой были объединены силы двух научных коллективов – кафедры «Теория и технология сварочных материалов» и Научно-образовательного центра «Возобновляемые виды энергии и установки на их основе».

Таким образом, по итогам двух первых конкурсов Программы приграничного сотрудничества 2014-2020 «Россия-Юго-Восточная Финляндия» Политех будет реализовывать три интереснейших международных проекта.

Но на этом Программа не заканчивается – сроки подачи заявок на третий и четвертый конкурсы по ней, соответственно, март и июнь 2018 года. Для подготовки качественных заявок на следующие конкурсы международные службы СПбПУ готовы применить свой опыт и взаимодействовать с научными группами, а также помочь с поиском партнеров.

Материал подготовлен международными службами СПбПУ

Дата публикации: 2017.12.21

>>Перейти к новости

>>Перейти ко всем новостям